tedee GO2 Z-Wave

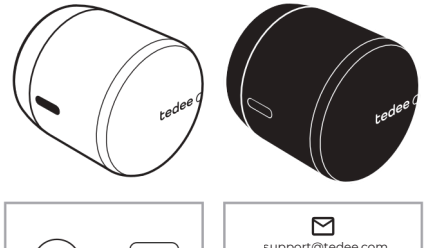

x1 x1

x3 x1

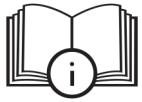





EN | Only install Tedee GO2 Z-Wave on European cylinders with an emergency function (double-clutch mechanism). The cylinder must protrude 3–8 mm from the door. If it protrudes less, the Tedee GO2 European Adapter, sold separately, is required. Tedee-compatible hardware with a shaft requires an additional Tedee GO(2) Bar Adapter. If you are unsure whether your cylinder is compatible, please contact us at support@tedee.com

Tedee GO2 Z-Wave is a certified Z-Wave Plus® device and is interoperable and backward compatible with other certified Z-Wave® products. Access requires a compatible Security S2 Z-Wave controller. Tedee GO2 Z-Wave cannot be controlled using the Tedee mobile app. For this device, the app is intended only for service procedures. Visit www.qrco.de/Z-Wave for more information.

AR | Tedee GO2 Z-Wave طقم تيكتدي مع طوبوب فورزملا فيورزوالا تنابو ضملاا نم زرزي يا يجي إ،وجوزملا ضيفلاا فيرا) ةرادملا هرزوب لمعي اذإ كيلع نم 3–8 رتامك ةيرايسلا ةرئاد ركيشب ملعلا نم كلذ Tedee GO2 European Adapter. ةيئزجلا مكحتلا ةدحول قفارتملا لئاسرلا عم قفارتملا لئاسرلا ةطساوب Tedee متخشلا زهجب ةزوزحلا مدخ Tedee GO(2) Bar Adapter تملع انعم لصتا،كلذ نم دكأتلل ةفاضإ ةمزلالا support@tedee.com

Tedee GO2 Z-Wave زاهج Z-Wave Plus® قفارتم زاهج لمعتسا لوبق وهو ،مدختسم ةيناجم عم قفارتلا ةزاجإ نامضب ©Z-Wave مكحت ةحول وهو ،يرورضلا نم ناك اذإ ام ديدحتل ةفاضإلا ةمزلالا ةئرادلا ةمدخملا Security S2 Z-Wave تف Tedee GO2 Z-Wave ةيفيكب مدختسملا ريغ لخدملا ةذفان لخاد ةبكرم ةفلتخم ةحفص ىلع ةدوجوملا تابيكرتلا ةيفيك ةفرعمل www.qrco.de/Z-Wave ديزم ةرازلاب ىرق .ةئرادلا نم

BG | Монтирайте Tedee GO2 Z-Wave само върху европейски цилиндри с аварийна функция (механизъм с двоен съединител). Цилиндърът трябва да стърчи на 3–8 mm от вратата. Ако, отърчи по-малко, е необходим Tedee GO2 European Adapter, който се продава отделно. Съвместимият с Tedee дръжка с ос изисква допълнителен Tedee GO(2) Bar Adapter. Ако не сте сигурни дали вашият цилиндър е съвместим, моля, свържете се с нас на support@tedee.com

Tedee GO2 Z-Wave е сертифицирано устройство Z-Wave Plus® и е оперативно съвместимо и обратно съвместимо с други сертифицирани продукти Z-Wave®. За достъп изисква съвместим Security S2 Z-Wave контролер. Tedee GO2 Z-Wave не може да се управлява чрез мобилното приложение Tedee. За това устройство приложението е предназначено само за сервизни процедури. Посетете www.qrco.de/Z-Wave за повече информация.

www.qrco.de/Z-Wave

CS | Tedee GO2 Z-Wave instalujte pouze na evropské cylindrické vložky s nouzovou funkcí (mechanismus dvojité spojky). Cylindrická vložka musí vyčnívat 3–8 mm ze dveří. Pokud vyčnívá méně, je nutný adaptér Tedee GO2 European Adapter, prodávaný samostatně. Kování kompatibilní s Tedee s hřídelí vyžaduje další Tedee GO(2) Bar Adapter. Pokud si nejste jisti, zda je vaše cylindrická vložka kompatibilní, kontaktujte nás na support@tedee.com

Tedee GO2 Z-Wave je certifikované zařízení Z-Wave Plus® a je interoperabilní a zpětně kompatibilní s ostatními certifikovanými produkty Z-Wave®. Přístup vyžaduje kompatibilní Security S2 Z-Wave kontroler. Tedee GO2 Z-Wave nelze ovládat pomocí mobilní aplikace Tedee. Pro toto zařízení je aplikace určena pouze pro servisní postupy. Více informací naleznete na www.qrco.de/Z-Wave

DA | Installer kun Tedee GO2 Z-Wave på europæiske cylinder med en nødfunktion (dobbeltkoblingsmekanisme). Cylinderen skal stikke 3–8 mm ud fra døren. Hvis den stikker mindre ud, kræves Tedee GO(2) European Adapter, som sælges separat. Tedee-kompatibelt beslag med en stang kræver en ekstra Tedee GO(2) Bar Adapter. Hvis du er i tvivl om, hvorvidt din cylinder er kompatibel, bedes du kontakte os på support@tedee.com

Tedee GO2 Z-Wave er en certificeret Z-Wave Plus®-enhed og er interoperabel og bagudkompatibel med andre certificerede Z-Wave®-produkter. Adgang kræver en kompatibel Security S2 Z-Wave-controller. Tedee GO2 Z-Wave kan ikke styres ved hjælp af Tedee-mobilappen. For denne enhed er appen kun beregnet til serviceprocedurer. Besøg www.qrco.de/Z-Wave for at få flere oplysninger

DE | Installieren Sie Tedee GO2 Z-Wave nur an europäischen Zylindern mit Notfallfunktion (Doppelkupplungsmechanismus). Der Zylinder muss 3–8 mm aus der Tür herausragen. Ragt er weniger heraus, ist der separat erhältliche Tedee GO2 European Adapter erforderlich. Tedee kompatibler Beschlag mit Stift erfordert einen zusätzlichen Tedee GO(2) Bar Adapter. Wenn Sie sich nicht sicher sind, ob Ihr Zylinder kompatibel ist, kontaktieren Sie uns bitte unter support@tedee.com

Tedee GO2 Z-Wave ist ein zertifiziertes Z-Wave Plus®-Gerät und ist interoperabel und abwärtskompatibel mit anderen zertifizierten Z-Wave®-Produkten. Für den Zugriff ist ein kompatibler Security S2 Z-Wave-Controller erforderlich. Tedee GO2 Z-Wave kann nicht über die Tedee-App gesteuert werden. Die Tedee-App ist für diese Geräte nur für Serviceverfahren vorgesehen. Weitere Informationen finden Sie unter www.qrco.de/Z-Wave

EL | Εγκαταστήστε το Tedee GO2 Z-Wave μόνο σε ευρωπαϊκούς κυλίνδρους με λειτουργία έκτακτης ανάγκης (μηχανισμός διπλού συμπλέκτη). Ο κύλινδρος πρέπει να προεξέχει 3–8 mm από την πόρτα. Αν προεξέχει λιγότερο, απαιτείται ο Tedee GO2 European Adapter, ο οποίος πωλείται ξεχωριστά. Εξοπλισμός συμβατός με Tedee με οξονα απαιτεί επιπλέον Tedee GO(2) Bar Adapter. Εάν δεν είστε βέβαιοι αν ο κύλινδρός σας είναι συμβατός, επικοινωνήστε μαζί μας στη διεύθυνση support@tedee.com

Το Tedee GO2 Z-Wave είναι μια πιστοποιημένη συσκευή Z-Wave Plus® και είναι διαλειτουργικό και συμβατό προς τα πίσω με όλα τα προϊόντα πιστοποιημένα προϊόντα Z-Wave®. Η πρόσβαση απαιτεί συμβατό ελεγκτή Security S2 Z-Wave. Το Tedee GO2 Z-Wave δεν μπορεί να ελεγχθεί μέσω της εφαρμογής Tedee για κινητά. Για αυτή τη συσκευή, η εφαρμογή προορίζεται μόνο για διαδικασίες σέρβις. Επισκεφθείτε τη διεύθυνση www.qrco.de/Z-Wave για περισσότερες πληροφορίες.

ES | Instale Tedee GO2 Z-Wave únicamente en cilindros europeos con función de emergencia (mecanismo de doble embrague). El cilindro debe sobresalir 3–8 mm de la puerta. Si sobresale menos, se requiere el Tedee GO2 European Adapter, que se vende por separado. Los herrajes compatibles con Tedee con eje requieren un Tedee GO(2) Bar Adapter adicional. Si no está seguro de si su cilindro es compatible, póngase en contacto con nosotros en support@tedee.com

Tedee GO2 Z-Wave es un dispositivo Z-Wave Plus® certificado y es interoperable y retrocompatible con otros productos Z-Wave®. El acceso requiere un controlador Security S2 Z-Wave compatible. Tedee GO2 Z-Wave no se puede controlar mediante la aplicación móvil Tedee. Para este dispositivo, la aplicación está destinada únicamente a procedimientos de servicio. Visite www.qrco.de/Z-Wave para obtener más información.

ET | Paigaldage Tedee GO2 Z-Wave ainult Euroopa tüüpi silindritele, millel on hädaolukorra funktsioon (topeltsiduri mehhanism). Silinder peab ulatuma uksest välja 3–8 mm. Kui see ulatub välja vähem, on vaja eraldi müüdavat Tedee GO2 European Adapterit. Tedee'ga ühilduv võlliga furnituur vajab täiendavat Tedee GO(2) Bar Adapterit. Kui te ei ole kindel, kas teie silinder ühildub, võtke meiega ühendust aadressil support@tedee.com

Tedee GO2 Z-Wave on sertifitseeritud Z-Wave Plus® seade ning on koostalitlusvõimeline ja tagasiühilduv teiste sertifitseeritud Z-Wave® toodetega. Juurdepääsuks on vaja ühilduvat Security S2 Z-Wave'i kontrollerit. Tedee GO2 Z-Wave'i ei saa juhtida Tedee mobiilirakenduse abil. Seille seadme puhul on rakendus mõeldud ainult hooldustoiminguteks. Lisateabe saamiseks külastage aadressi www.qrco.de/Z-Wave

FI | Asenna Tedee GO2 Z-Wave vain eurooppalaisiylintereihin, joissa on hätätoiminto (kaksoiskytkinmekanismi). Sylinterin on ulottuttava 3–8 mm oven pinnasta. Jos se ulottuu vähemmän, erikseen myytävä Tedee GO2 European Adapter on tarpeen. Tedee-yhteensopiva hela, jossa on kara, edellyttää lisäksi Tedee GO(2) Bar Adapter -sovitinta. Jos et ole varma, onko sylinterisi yhteensopiva, ota yhteyttä osoitteeseen support@tedee.com

Tedee GO2 Z-Wave on sertifioitu Z-Wave Plus® -laite, ja se on yhteentoimiva ja taaksepäin yhteensopiva muiden sertifioitujen Z-Wave® -tuotteiden kanssa. Käyttö edellyttää yhteensopivaa Security S2 Z-Wave -ohjainta. Tedee GO2 Z-Wavea ei voi ohjata Tedee-mobiilisovelluksella. Tällä laitteella sovellus on tarkoitettu vain huoltotoimenpiteitä varten. Lisätietoja on osoitteessa www.qrco.de/Z-Wave

FR | Installez Tedee GO2 Z-Wave uniquement sur des cylindres européens dotés d'une fonction d'urgence (mécanisme à double embrayage). Le cylindre doit dépasser de 3 à 8 mm de la porte. S'il dépasse moins, le Tedee GO2 European Adapter, vendu séparément, est requis. Les garnitures compatibles Tedee avec tige nécessitent un Tedee GO(2) Bar Adapter supplémentaire. Si vous n'êtes pas certain que votre cylindre soit compatible, veuillez nous contacter à l'adresse support@tedee.com

Tedee GO2 Z-Wave est un appareil Z-Wave Plus® certifié, interopérable et rétrocompatible avec d'autres produits Z-Wave® certifiés. L'accès nécessite un contrôleur Security S2 Z-Wave compatible. Tedee GO2 Z-Wave ne peut pas être commandé à l'aide de l'application mobile Tedee. Pour cet appareil, l'application est destinée uniquement aux procédures de service. Consultez www.qrco.de/Z-Wave pour plus d'informations.

GA | Ná suiteáil Tedee GO2 Z-Wave ach ar shorcóirí Eorpacha a bhfuil feidhm éigeandála acu (meicníocht dé-chúplála). Ní mór don tsorcóir gobadh amach 3–8 mm ón doras. Má ghabhann sé amach níos lú ná sin, tá gá leis an Tedee GO2 European Adapter, á dhíoltar ar leithligh. Teastaíonn Tedee GO(2) Bar Adapter breise ó fhearas atá comhoiriúnach le Tedee agus a bhfuil seafta aige. Mura bhfuil tú cinnte an bhfuil do shorcóir comhoiriúnach, déan teagmháil linn ag support@tedee.com

Is gléas deimhnithe Z-Wave Plus® é Tedee GO2 Z-Wave, agus tá sé idir-inoibritheach agus comhoiriúnach siar le táirgí deimhnithe Z-Wave® eile. Chun rochtain a fháil, teastaíonn rialtóir comhoiriúnach Security S2 Z-Wave. Ní féidir Tedee GO2 Z-Wave a rialú leis an aip shoghluaiste Tedee. Maidir leis an ngléas seo, fill an aip ceaptha ach do nósanna imeachta seirbhíse. Tabhair cuairt ar www.qrco.de/Z-Wave chun tuilleadh eolais a fháil.

HR | Ugradite Tedee GO2 Z-Wave samo na europske cilindre s funkcijom za slučaj nužde (mehanizam s dvostrukom spojkom). Cilindar mora viriti 3–8 mm iz vrata. Ako viri manje, potreban je Tedee GO2 European Adapter, koji se prodaje zasebno. Okov kompatibilan s Tedeejem s osovinom zahtijeva dodatni Tedee GO(2) Bar Adapter. Ako niste sigurni je li vaš cilindar kompatibilan, obratite nam se na support@tedee.com

Tedee GO2 Z-Wave certificirani je Z-Wave Plus® uređaj te je interoperabilan i unatrag kompatibilan s drugim certificiranim Z-Wave® proizvodima. Za pristup je potreban kompatibilan Security S2 Z-Wave kontroler. Tedee GO2 Z-Wave ne može se kontrolirati pomoću mobilne aplikacije Tedee. Za ovaj uređaj aplikacija je namijenjena samo za servisne postupke. Posjetite www.qrco.de/Z-Wave za više informacija.

HU | A Tedee GO2 Z-Wave készüléket csak olyan európai zárbetétekre szerelje fel, amelyek vészfunkcióval (kettős kuplungmechanizmussal) vannak ellátva. A zárbetétnek 3–8 mm-re ki kell állnia az ajtóból. Ha ennél kisebb mértékben áll ki, a külön megvásárolható Tedee GO2 European Adapter szükséges. A Tedee-kompatibilis, tengellyel rendelkező vasalat további Tedee GO(2) Bar Adaptert igényel. Ha nem biztos benne, hogy a zárbetétje kompatibilis-e, kérjük, lépjen kapcsolatba velünk a support@tedee.com címen

A Tedee GO2 Z-Wave tanúsított Z-Wave Plus® eszköz, amely interoperábilis és visszafelé kompatibilis más tanúsított Z-Wave® termékekkel. A hozzáféréshez kompatibilis Security S2 Z-Wave vezérlő szükséges. A Tedee GO2 Z-Wave nem vezérelhető a Tedee mobilalkalmazással. Ennél az eszköznél az alkalmazás kizárólag szervizelési eljárásokhoz használható. További információért látogasson el a www.qrco.de/Z-Wave oldalra.

IT | Installare Tedee GO2 Z-Wave solo su cilindri europei dotati di funzione di emergenza (meccanismo a doppia frizione). Il cilindro deve sporgere di 3–8 mm dalla porta. Se sporge meno, è necessario il Tedee GO2 European Adapter, venduto separatamente. La ferramenta compatibile con Tedee dotata di perno richiede un Tedee GO(2) Bar Adapter aggiuntivo. Se non sei sicuro che il tuo cilindro sia compatibile, contattaci all'indirizzo support@tedee.com

Tedee GO2 Z-Wave è un dispositivo Z-Wave Plus® certificato, interoperabile e retrocompatibile con altri prodotti Z-Wave® certificati. L'accesso richiede un controller Security S2 Z-Wave compatibile. Tedee GO2 Z-Wave non può essere controllato tramite l'app mobile Tedee. Per questo dispositivo, l'app è destinata esclusivamente alle procedure di assistenza. Visita www.qrco.de/Z-Wave per ulteriori informazioni.

LT | Tedee GO2 Z-Wave montuokite tik ant europinių cilindrų su avarine funkcija (dvigubos sankabos mechanizmu). Cilindras turi išsikišti iš durų 3–8 mm. Jei jis išsikiša mažiau, reikalingas atskirai parduodamas Tedee GO2 European Adapter. Su Tedee suderinama furnitūra su strypu reikalauja papildomo Tedee GO(2) Bar Adapter. Jei nesate tikri, ar jūsų cilindras yra suderinamas, susisiekite su mumis adresu support@tedee.com

Tedee GO2 Z-Wave yra sertifikuotas Z-Wave Plus® įrenginys, saveikus ir atgaliniu būdu suderinamas su kitais sertifikuotais Z-Wave® gaminiais. Prieigai reikalingas suderinamas Security S2 Z-Wave valdiklis. Tedee GO2 Z-Wave negalima valdyti naudojant Tedee mobiliąją programėlę. Šiam įrenginiui programėlė skirta tik aptarnavimo procedūroms. Daugiau informacijos rasite adresu www.qrco.de/Z-Wave

LV | Uzstādiet Tedee GO2 Z-Wave tikai uz Eiropas cilindriem, kas aprīkoti ar avārijas funkciju (dubultā sajūga mehānismu). Cilindram jāizvirzās 3–8 mm no durvīm. Ja tas izvirzās mazāk, ir nepieciešams atsevišķi iegādājams Tedee GO2 European Adapter. Ar Tedee saderīgai furnitūrai ar asi ir nepieciešams papildu Tedee GO(2) Bar Adapter. Ja neesat pārliecināts, vai jūsu cilindrs ir saderīgs, lūdzu, sazinieties ar mums pa e-pastu support@tedee.com

Tedee GO2 Z-Wave ir sertificēta Z-Wave Plus® ierīce, kas ir savstarpēji savietojama un atpakalsaderīga ar citiem sertificētiem Z-Wave® produktiem. Lai piekļūtu, ir nepieciešams saderīgs Security S2 Z-Wave kontrolieris. Tedee GO2 Z-Wave nevar vadīt, izmantojot Tedee mobilo lietotni. Šai ierīcei lietotne ir paredzēta tikai servisa procedūrām. Plašāku informāciju skatiet vietnē www.qrco.de/Z-Wave

MT | Installa Tedee GO2 Z-Wave biss fuq ċilindri Ewropej mgħammra b'funzjoni ta' emerġenza (mekkaniżmu ta' double-clutch). Iċ-ċilindru għandu joħroġ li barra 3–8 mm mill-bieb. Jekk joħroġ inqas, ikun meħtieġ it-Tedee GO2 European Adapter, mibjugħ separatament. Hardware kompatibbli ma' Tedee b'xaft jeħtieġ Tedee GO(2) Bar Adapter addizzjonali. Jekk m'intix ċert jekk iċ-ċilindru tiegħek huwiex kompatibbli, jekk joġħġobok ikkuntattjana fuq support@tedee.com

Tedee GO2 Z-Wave huwa apparat ċertifikat Z-Wave Plus®, u huwa interoperabbli u kompatibbli b'lura ma' prodotti oħra ċertifikati Z-Wave®. L-aċċess jeħtieġ kontrollur Security S2 Z-Wave kompatibbli. Tedee GO2 Z-Wave ma jistax jiġi kkontrollat bl-użu tal-app mobbli Tedee. Għal dan l-apparat, l-app hija maħsuba biss għall-proċeduri tas-servizz. Żur www.qrco.de/Z-Wave għal aktar informazzjoni.

NL | Installeer Tedee GO2 Z-Wave alleen op Europese cilinders met een noodfunctie (dubbelkoppelingsmechanisme). De cilinder moet 3–8 mm uit de deur steken. Steekt hij minder ver uit, dan is de apart verkrijgbare Tedee GO2 European Adapter vereist. Tedee-compatibel beslag met een stift vereist een extra Tedee GO(2) Bar Adapter. Als u niet zeker weet of uw cilinder compatibel is, neem dan contact met ons op via support@tedee.com

Tedee GO2 Z-Wave is een gecertificeerd Z-Wave Plus®-apparaat en is interoperabel en achterwaarts compatibel met andere gecertificeerde Z-Wave®-producten. Voor toegang is een compatibele Security S2 Z-Wave-controller vereist. Tedee GO2 Z-Wave kan niet worden bediend met de Tedee mobiele app. Voor dit apparaat is de app uitsluitend bedoeld voor servicoprocedures. Bezoek www.qrco.de/Z-Wave voor meer informatie.

NO | Installer Tedee GO2 Z-Wave kun på europeiske sylindere med nødfunksjon (dobbeltclutch-mekanisme). Sylinderen må stikke 3–8 mm ut fra døren. Hvis den stikker mindre ut, er Tedee GO2 European Adapter, som selges separat, påkrevd. Tedee-kompatibelt beslag med vriderpinne krever en ekstra Tedee GO(2) Bar Adapter. Hvis du er usikker på om sylinderen din er kompatibel, kan du kontakte oss på support@tedee.com

Tedee GO2 Z-Wave er en sertifisert Z-Wave Plus®-enhet og er interoperabel og bakoverkompatibel med andre sertifiserte Z-Wave®-produkter. Tilgang krever en kompatibel Security S2 Z-Wave-kontroller. Tedee GO2 Z-Wave kan ikke styres med Tedee-mobilappen. For denne enheten er appen kun ment for serviceprosedyrer. Besøk www.qrco.de/Z-Wave for mer informasjon.

PL | Montuj Tedee GO2 Z-Wave wyłącznie na wkładkach europejskich wyposażonych w funkcję awaryjną (mechanizm podwójnego sprzęgła). Wkładka musi wystawać z drzwi na 3–8 mm. Jeśli wystaje mniej, wymagany jest adapter Tedee GO2 European Adapter, sprzedawany oddzielnie. Okucia kompatybilne z Tedee, wyposażone w trzpień, wymagają dodatkowego adaptera Tedee GO(2) Bar Adapter. Jeśli nie masz pewności, czy Twoja wkładka jest kompatybilna, skontaktuj się z nami pod adresem support@tedee.com

Tedee GO2 Z-Wave to certyfikowane urządzenie Z-Wave Plus®, które jest interoperacyjne i wstecznie zgodne z innymi certyfikowanymi produktami Z-Wave®. Dostęp wymaga kompatybilnego kontrolera Security S2 Z-Wave. Tedee GO2 Z-Wave nie może być sterowany za pomocą aplikacji mobilnej Tedee. W przypadku tego urządzenia aplikacja jest przeznaczona wyłącznie do procedur serwisowych. Więcej informacji znajdziesz na stronie www.qrco.de/Z-Wave

PT | Instale o Tedee GO2 Z-Wave apenas em cilindros europeus com função de emergência (mecanismo de dupla embraiagem). O cilindro deve sobressair 3–8 mm da porta. Se sobressair menos, é necessário o Tedee GO2 European Adapter, vendido separadamente. Ferragens compatíveis com Tedee com veio requerem um Tedee GO(2) Bar Adapter adicional. Se não tiver a certeza de que o seu cilindro é compatível, contacte-nos através de support@tedee.com

O Tedee GO2 Z-Wave é um dispositivo Z-Wave Plus® certificado e é interoperável e retrocompatível com outros produtos Z-Wave® certificados. O acesso requer um controlador Security S2 Z-Wave compatível. O Tedee GO2 Z-Wave não pode ser controlado através da aplicação móvel Tedee. Para este dispositivo, a aplicação destina-se apenas a procedimentos de assistência. Visite www.qrco.de/Z-Wave para mais informações.

RO | Instalati Tedee GO2 Z-Wave numai pe cilindri europeni echipați cu funcție de urgență (mecanism cu dublu ambreiaj). Cilindrul trebuie să iasă în afară 3–8 mm din ușă. Dacă iese mai puțin, este necesar Tedee GO2 European Adapter, vândut separat. Feroneria compatibilă cu Tedee, cu ax, necesită un Tedee GO(2) Bar Adapter suplimentar. Dacă nu sunteți sigur dacă cilindrul dumneavoastră este compatibil, vă rugăm să ne contactați la support@tedee.com

Tedee GO2 Z-Wave este un dispozitiv Z-Wave Plus® certificat și este interoperabil cu alte produse Z-Wave® certificate. Tedee GO2 Z-Wave nu poate fi controlat folosind aplicația mobilă Tedee. Pentru acest dispozitiv, aplicația este destinată numai procedurilor de service. Vizitați www.qrco.de/Z-Wave pentru i mai multe informații.

SK | Tedee GO2 Z-Wave inštalujte iba na európske vložky vybavené núdzovou funkciou (mechanizmus dvojitej spojky). Vložka musí vyčnievať z dverí 3–8 mm. Ak vyčnieva menej, je potrebný Tedee GO2 European Adapter, predávaný samostatne. Kovanie kompatibilné s Tedee s tyčou vyžaduje ďalší Tedee GO(2) Bar Adapter. Ak si nie ste istí, či je vaša vložka kompatibilná, kontaktujte nás na support@tedee.com

Tedee GO2 Z-Wave je certifikované zariadenie Z-Wave Plus® a je interoperabilné a spätne kompatibilné s ostatnými certifikovanými produktmi Z-Wave®. Prístup vyžaduje kompatibilný Security S2 Z-Wave ovládač. Tedee GO2 Z-Wave nie je možné ovládať pomocou mobilnej aplikácie Tedee. Pre toto zariadenie je aplikácia určená iba na servisné postupy. Viac informácií nájdete na www.qrco.de/Z-Wave

SL | Tedee GO2 Z-Wave namestite samo na evropske cilindre z varnostno funkcijo (mehanizem dvojne sklopke). Cilinder mora iz vrat štrleti 3–8 mm. Če štrli manj, je potreben Tedee GO2 European Adapter, ki se prodaja ločeno. Okovje, združljivo s Tedee, z osjo zahteva dodaten Tedee GO(2) Bar Adapter. Če niste prepričani, ali je vaš cilinder združljiv, nas kontaktirajte na support@tedee.com

Tedee GO2 Z-Wave je certificirana naprava Z-Wave Plus® ter je interoperabilna in združljiva za nazaj z drugimi certificiranimi izdelki Z-Wave®. Dostop zahteva združljiv krmilnik Security S2 Z-Wave. Tedee GO2 Z-Wave ni mogoče upravljati z mobilno aplikacijo Tedee. Za to napravo je aplikacija namenjena samo servisnim postopkom. Za več informacij obiščite www.qrco.de/Z-Wave

SV | Installera endast Tedee GO2 Z-Wave på europeiska cylindrar med nödfunktion (dubbelkopplingsmekanism). Cylindern måste sticka ut 3–8 mm från dörren. Om den sticker ut mindre krävs Tedee GO2 European Adapter, som säljs separat. Tedee-kompatibelt beslag med stång kräver en extra Tedee GO(2) Bar Adapter. Om du är osäker på om din cylinder är kompatibel, kontakta oss på support@tedee.com

Tedee GO2 Z-Wave är en certifierad Z-Wave Plus®-enhet och är interoperabel och bakåtkompatibel med andra certifierade Z-Wave®-produkter. För åtkomst krävs en kompatibel Security S2 Z-Wave-kontroller. Tedee GO2 Z-Wave kan inte styras med Tedee mobilapp. För denna enhet är appen endast avsedd för serviceprocederur. Besök www.qrco.de/Z-Wave för mer information.

UA | Встановлюйте Tedee GO2 Z-Wave лише на європейські циліндри, оснащені аварійною функцією (механізмом подвійного зчеплення). Циліндр повинен виступати з дверей на 3–8 мм. Якщо він виступає менше, потрібен Tedee GO2 European Adapter, що продається окремо. Фурнітура, сумісна з Tedee, зі штоком потребує додаткового Tedee GO(2) Bar Adapter. Якщо ви не впевнені, чи сумісний ваш циліндр, зв'яжіться з нами за адресою support@tedee.com

Tedee GO2 Z-Wave є сертифікованим пристроєм Z-Wave Plus®, сумісним зворотно сумісним з іншими сертифікованими виробами Z-Wave®. Для доступу потрібен сумісний контролер Security S2 Z-Wave. Tedee GO2 Z-Wave не можна керувати за допомогою мобільного застосунку Tedee. Для цього пристрою застосунок призначений лише для сервісних процедур. Відвідайте www.qrco.de/Z-Wave для отримання додаткової інформації.

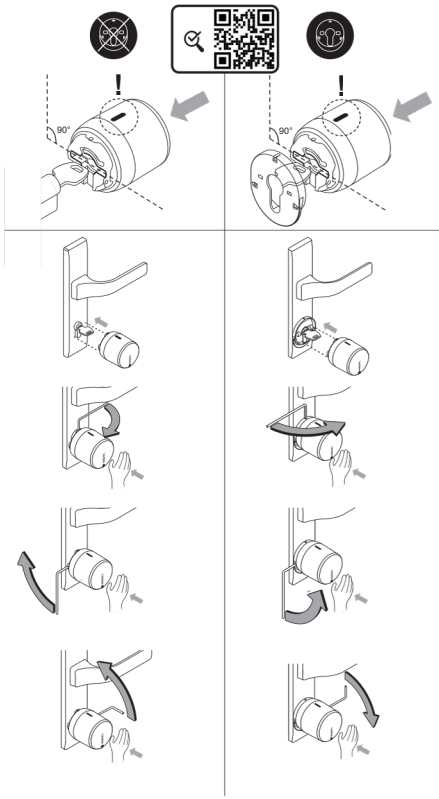

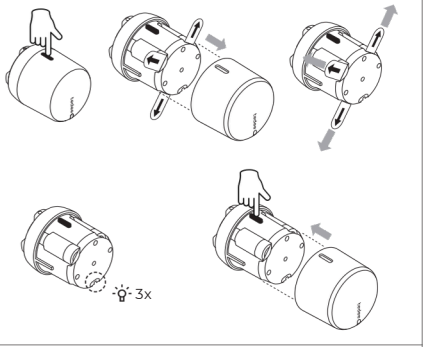

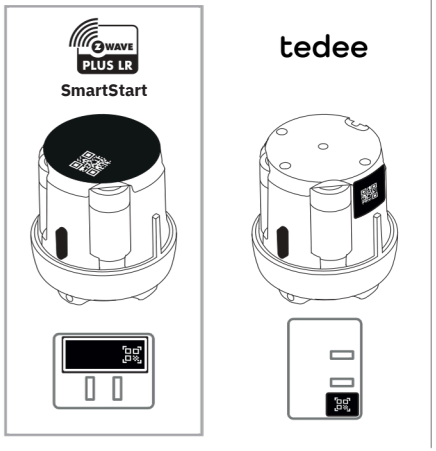

EN | SmartStart-enabled Tedee GO2 Z-Wave can be added to a Z-Wave network by scanning the Z-Wave QR code printed on the device or on the included card using a controller that supports SmartStart inclusion. No further action is required, and the device will be added automatically within 10 minutes of being switched on within range of the network. The activation code printed on the smaller sticker attached to the included card and on the side of the device can be used to connect the smart lock to the Tedee mobile app for service procedures.

AR | Tedee GO2 Z-Wave تم تشغيله لأول مرة، فسيتم تلقائيًا محاولة تضمينه في شبكة Z-Wave الحالية الخاصة بك. إذا لم يحدث ذلك، فيمكنك إضافته يدويًا باستخدام رمز QR الخاص بـ Z-Wave المطبوع على البطاقة المرفقة أو على جانب الجهاز. يمكن العثور على رمز QR الخاص بـ Z-Wave المطبوع على الملصق الأصغر حجمًا والمرفق بالبطاقة المرفقة وعلى جانب الجهاز باستخدام تطبيق Tedee للجوال لإجراءات الخدمة.

BG | Tedee GO2 Z-Wave с активирана функция SmartStart може да бъде добавен към Z-Wave мрежа чрез сканиране на Z-Wave QR кода, отпечатан върху устройството или върху включената карта, с помощта на контролер, който поддържа включване чрез SmartStart. Не се изискват допълнителни действия и устройството ще бъде добавено автоматично в рамките на 10 минути след включването му в обхвата на мрежата. Кодът за активиране, отпечатан върху по-малкия стикер, прикрепен към включената карта, и отстрани на устройството, може да се използва за свързване на смарт ключалката с мобилното приложение Tedee за сервизни процедури.

CS | Tedee GO2 Z-Wave s funkcí SmartStart lze přidat do sítě Z-Wave naskenováním Z-Wave QR kódu vytištěného na zařízení nebo na přiložené kartě ovladačem, který podporuje zařazení SmartStart. Není vyžadována žádná další akce a zařízení bude automaticky přidáno do 10 minut od zapnutí v dosahu sítě. Aktivační kód vytištěný na menší nálepce připevněné k přiložené kartě a na boční straně zařízení lze použít k připojení chytrého zámku k mobilní aplikaci Tedee pro servisní postupy.

DA | Tedee GO2 Z-Wave med SmartStart kan føjes til et Z-Wave-netværk ved at scanne Z-Wave QR-koden, der er trykt på enheden eller på det medfølgende kort, ved hjælp af en controller, der understøtter SmartStart-inkludering. Der kræves ingen yderligere handling, og enheden føjes automatisk til inden for 10 minutter efter, at den er blevet tændt inden for netværkets rækkevidde. Aktiveringskoden, der er trykt på den mindre mærkat, som er fastgjort til det medfølgende kort, og på siden af enheden, kan bruges til at forbinde smartlåsen med Tedee-mobilappen til serviceprocedurer.

DE | Tedee GO2 Z-Wave mit SmartStart-Unterstützung kann zu einem Z-Wave-Netzwerk hinzugefügt werden, indem der auf dem Gerät oder auf der mitgelieferten Karte aufgedruckte Z-Wave-QR-Code mit einem Controller gescannt wird, der die SmartStart-Inklusion unterstützt. Es sind keine weiteren Maßnahmen erforderlich, und das Gerät wird innerhalb von 10 Minuten nach dem Einschalten innerhalb der Reichweite des Netzwerks automatisch hinzugefügt. Der Aktivierungscode, der auf dem kleineren Aufkleber auf der mitgelieferten Karte und an der Seite des Geräts aufgedruckt ist, kann verwendet werden, um das Smart Lock für Servicevorgänge mit der mobilen Tedee App zu verbinden .

EL | Το Tedee GO2 Z-Wave με δυνατότητα SmartStart μπορεί να προστεθεί σε δίκτυο Z-Wave σαρώνοντας τον κωδικό Z-Wave QR που είναι τυπωμένος στη συσκευή ή στη συμπεριλαμβανόμενη κάρτα , χρησιμοποιώντας έναν ελεγκτή που υποστηρίζει προσθήκη μέσω SmartStart . Δεν απαιτείται καμία περαιτέρω ενέργεια και η συσκευή θα προστεθεί αυτόματα εντός 10 λεπτών από την ενεργοποίησή της, εφόσον βρίσκεται εντός εμβέλειας του δικτύου. Ο κωδικός ενεργοποίησης που είναι τυπωμένος στο μικρότερο αυτοκόλλητο που είναι προσαρτημένο στη συμπεριλαμβανόμενη κάρτα και στο πλάι της σύνδεσης της έξυπνης κλειδαριάς με την εφαρμογή Tedee για κινητά για διαδικασίες σέρβις.

ES | Tedee GO2 Z-Wave con SmartStart puede añadirse a una red Z-Wave escaneando el código QR de Z-Wave impreso en el dispositivo o en la tarjeta incluida mediante un controlador compatible con la inclusión SmartStart. No se requiere ninguna otra acción y el dispositivo se añadirá automáticamente en un plazo de 10 minutos desde que se encienda dentro del alcance de la red. El código de activación impreso en la pegatina más pequeña fijada a la tarjeta incluida y en el lateral del dispositivo puede ser utilizado para conectar la cerradura inteligente a la aplicación móvil Tedee para procedimientos de servicio.

ET | SmartStarti toega Tedee GO2 Z-Wave'i saab lisada Z-Wave'i võrku, skannides seadmele või kaasasolevale kaardile trükitud Z-Wave'i QR-koodi, kasutades kontrollerit, mis toetab SmartStartiga lisamist. Täiendavaid toiminguid ei ole vaja ning seade lisatakse automaatselt 10 minuti jooksul pärast selle sisselülitamist võrgu levialas. Kaasasoleva kaardi külge kinnitatud väiksemale kleebisele ja seadme küljele trükitud aktiveerimiskoodi saab kasutada nutuluku ühendamiseks Tedee mobiilirakendusega hooldustoimingute jaoks.

FI | SmartStart-yhteensopiva Tedee GO2 Z-Wave -laitteen voi lisätä Z-Wave-verkkoon skannaamalla laitteeseen tai mukana toimitettuun korttiin painetun Z-Wave QR -koodin ohjaimella, joka tukee SmartStart-lisäystä. Muita toimenpiteitä ei tarvita, ja laite lisätään automaattisesti 10 minuutin kuluessa siitä, kun se kytketään päälle verkon kantaman alueella. Mukana toimitettuun korttiin kiinnitetyssä pienemmässä tarrassa ja laitteen sivussa painettua aktivointikoodia voidaan käyttää älylukon yhdistämiseen Tedee-mobiilisovellukseen huoltotoimenpiteitä varten.

FR | Tedee GO2 Z-Wave compatible SmartStart peut être ajouté à un réseau Z-Wave en scannant le code QR Z-Wave imprimé sur l'appareil ou sur la carte incluse à l'aide d'un contrôleur prenant en charge l'inclusion SmartStart. Aucune autre action n'est requise et l'appareil sera ajouté automatiquement dans les 10 minutes suivant sa mise sous tension à portée du réseau. Le code d'activation imprimé sur le plus petit autocollant fixé à la carte incluse et sur le côté de l'appareil peut être utilisé pour connecter la serrure connectée à l'application mobile Tedee pour les procédures de service.

GA | Is féidir Tedee GO2 Z-Wave atá cumasaithe le SmartStart a chur le líonra Z-Wave trí chód QR Z-Wave atá priontáilte ar an bhfeiste nó ar an gcárta atá san áireamh a scanadh le rialtóir a thacaíonn le cuimsiú SmartStart. Níl aon ghníomh eile ag teastáil, agus cuirfear an fheiste leis go huathoibríoch laistigh de 10 nóiméad tar éis í a chasadh air agus í laistigh de raon an líonra. Is féidir an cód gníomhachtaithe atá priontáilte ar an ngreamán níos lú atá ceangailte den chárta atá san áireamh agus ar thaobh na feiste a úsáid chun an glas cliste a nascadh leis an aip shoghluaiste Tedee le haghaidh nósanna imeachta seirbhíse.

IT | Tedee GO2 Z-Wave con SmartStart può essere aggiunto a una rete Z-Wave scansionando il codice QR Z-Wave stampato sul dispositivo o sulla scheda inclusa utilizzando un controller che supporta l'inclusione SmartStart. Non è richiesta alcuna ulteriore azione e il dispositivo verrà aggiunto automaticamente entro 10 minuti dall'accensione, purché si trovi nel raggio della rete. Il codice di attivazione stampato sull'adesivo più piccolo fissato alla scheda inclusa e sul lato del dispositivo può essere utilizzato per collegare la serratura smart all'app mobile Tedee per le procedure di assistenza.

LT | „SmartStart" palaikantis „Tedee GO2 Z-Wave" gali būti pridėtas prie Z-Wave tinklo nuskaitant ant įrenginio arba pridėtoje kortelėje atspausdintą Z-Wave QR kodą naudojant valdiklį, kuris palaiko „SmartStart" įtraukimą. Jokių papildomų veiksmų nereikia, o įrenginys bus automatiškai pridėtas per 10 minučių nuo jo įjungimo tinklo veikimo zonoje. Aktyvinimo kodas, atspausdintas ant mažesnio lipduko, pritvirtinto prie pridėtos kortelės, ir įrenginio šone, gali būti naudojamas prijungti išmaniąjį spyną prie „Tedee" mobiliosios programėlės techninės priežiūros procedūroms.

LV | Ar SmartStart aprīkotais Tedee GO2 Z-Wave var tikt pievienots Z-Wave tīklam, noskenējot Z-Wave QR kodu, kas ir uzdrukāts uz ierīces vai uz komplektā iekļautās kartes, izmantojot kontrolieri, kas atbalsta SmartStart iekļaušanu. Nav jāveic nekādas papildu darbības, un ierīce tiks automātiski pievienota 10 minūšu laikā pēc tās ieslēgšanas tīkla darbības zonā. Aktivizācijas kodu, kas ir uzdrukāts uz mazākās uzlīmes, kas piestiprināta pie

NL | Tedee GO2 Z-Wave met SmartStart kan aan een Z-Wave-netwerk worden toegevoegd door de op het apparaat of op de meegeleverde kaart afgedrukte Z-Wave QR-code te scannen met een controller die SmartStart-inclusie ondersteunt. Er is geen verdere actie vereist en het apparaat wordt automatisch toegevoegd binnen 10 minuten nadat het binnen het bereik van het netwerk is ingeschakeld. De activeringscode die is afgedrukt op de kleinere sticker die aan de meegeleverde kaart is bevestigd en op de zijkant van het apparaat, kan worden gebruikt om het slimme slot voor serviceprocedures te verbinden met de Tedee mobiele app.

NO | Tedee GO2 Z-Wave med SmartStart kan legges til i et Z-Wave-nettverk ved å skanne Z-Wave QR-koden som er trykket på enheten eller på det medfølgende kortet, ved hjelp av en kontroller som støtter SmartStart-inkludering. Ingen ytterligere handling er nødvendig, og enheten blir automatisk lagt til innen 10 minutter etter at den er slått på innenfor nettverkets rekkevidde. Aktiveringskoden som er trykket på det mindre klistremerket festet til det medfølgende kortet og på siden av enheten, kan brukes til å koble smartlåsen til Tedee-mobilappen for serviceprosedyrer.

PL | Tedee GO2 Z-Wave z funkcją SmartStart można dodać do sieci Z-Wave, skanując kod QR Z-Wave nadrukowany na urządzeniu lub na dołączonej karcie za pomocą kontrolera obsługującego dodawanie SmartStart. Nie są wymagane żadne dalsze działania, a urządzenie zostanie dodane automatycznie w ciągu 10 minut od włączenia go w zasięgu sieci. Kod aktywacyjny nadrukowany na mniejszej naklejce przymocowanej do dołączonej karty oraz z boku urządzenia może być użyty do połączenia inteligentnego zamka z aplikacją mobilną Tedee na potrzeby procedur serwisowych.

PT | O Tedee GO2 Z-Wave com SmartStart pode ser adicionado a uma rede Z-Wave ao digitalizar o código QR Z-Wave impresso no dispositivo ou no cartão incluído com um controlador que suporte a inclusão SmartStart. Não é necessária nenhuma ação adicional, e o dispositivo será adicionado automaticamente no prazo de 10 minutos após ser ligado dentro do alcance da rede. O código de ativação impresso no autocolante mais pequeno fixado ao cartão incluído e na lateral do dispositivo pode ser utilizado para ligar a fechadura inteligente à aplicação móvel Tedee para procedimentos de assistência.

RO | Tedee GO2 Z-Wave cu SmartStart poate fi adăugat la o rețea Z-Wave prin scanarea codului QR Z-Wave imprimat pe dispozitiv sau pe cardul inclus, folosind un controler care acceptă includerea SmartStart. Nu este necesară nicio altă acțiune, iar dispozitivul va fi adăugat automat în termen de 10 minute de la pornirea sa în raza de acoperire a rețelei. Codul de activare imprimat pe autocolantul mai mic atașat cardului inclus și pe partea laterală a dispozitivului poate fi utilizat pentru a conecta încuietoarea inteligentă la aplicația mobilă Tedee pentru proceduri de service.

SK | Tedee GO2 Z-Wave s podporou SmartStart je možné pridať do siete Z-Wave naskenovaním Z-Wave QR kódu vytlačeného na zariadení alebo na priloženej karte pomocou ovládača, ktorý podporuje pridanie cez SmartStart. Nie je potrebná žiadna ďalšia akcia a zariadenie bude automaticky pridané do 10 minút od zapnutia v dosahu siete.

SL | Tedee GO2 Z-Wave s funkcijo SmartStart je mogoče dodati v omrežje Z-Wave tako, da s krmilnikom, ki podpira vključitev SmartStart, optično preberete Z-Wave QR-kodo, natisnjeno na napravi ali na priloženi kartici. Nadaljnji ukrepi niso potrebni, naprava pa bo samodejno dodana v 10 minutah po vklopu znotraj dosega omrežja. Aktivacijska koda, natisnjena na manjši nalepki, pritrjeni na priloženo kartico, in na strani naprave, se lahko uporabi za povezavo pametne ključavnice z mobilno aplikacijo Tedee za servisne postopke.

SV | Tedee GO2 Z-Wave med SmartStart kan läggas till i ett Z-Wave-nätverk genom att skanna Z-Wave QR-koden som är tryckt på enheten eller på det medföljande kortet med en kontroller som stöder SmartStart-inkludering. Ingen ytterligare åtgärd krävs, och enheten läggs till automatiskt inom 10 minuter efter att den har slagits på inom nätverkets räckvidd. Aktiveringskoden som är tryckt på den mindre etiketten som sitter på det medföljande kortet och på sidan av enheten kan användas för att ansluta det smarta låset till Tedee mobilapp för serviceprocedurer.

UA | Tedee GO2 Z-Wave із підтримкою SmartStart можна додати до мережі Z-Wave, надрукований на пристрої або на картці, що входить до комплекту, за допомогою контролера, який підтримує додавання через SmartStart. Жодних додаткових дій не потрібно, а пристрій буде додано автоматично протягом 10 хвилин після ввімкнення в межах радіусу дії мережі. Код активації, надрукований на меншій наклейці, прикріпленій до картки з комплекту, та на боці пристрою, можна використовувати для підключення розумного замка до мобільного застосунку Tedee для сервісних процедур.

Z-Wave® and Z-Wave Plus® are registered trademarks of Z-Wave Alliance, Inc. in the United States and other countries.

Cet appareil, ses piles et cordons se recyclent

À DÉPOSER EN MAGASIN EN DÉCHÈTERIE ou

Points de collecte sur www.quefairedemesdechets.fr

Al Azul Envase Cartón

Al Amarillo Envase Plástico

Rev2026-06

Potpuni detalji o jamstvu: www.tedee.com/warranty ili support@tedee.com.

Tehnička podrška

E-pošta: support@tedee.com

Web-stranica: www.tedee.com/support

Telefon: (+48) 22 307 72 67

Radno vrijeme: 8:00 – 16:00 (CET)

Pošta: Tedee Sp. z o.o., Karola Bohdanowicza 21/57, 02-127 Varšava, Poljska

HU: Biztonsági információk

FIGYELMEZTETÉS: Olvassa el az összes biztonsági útmutatást és figyelmeztetést. Ezek be nem tartása áramütéshez, tűzhöz és/vagy súlyos sérülésekhez vezethet. Őrizze meg ezeket az utasításokat későbbi felhasználás céljából.

A jelen utasítások legfrissebb, legnaprakészebb verziójához látogasson el a következő weboldalra: www.tedee.com/manuals

Biztonsági útmutatások / Figyelmeztetések

Ne

Ne nyissa ki, ne módosítsa és ne szerelje szét a készüléket vagy annak tartozékait.

Ne próbálja meg saját kezűleg javítani a készülék bármely részét. Ha javításra van szükség, kérjük, vegye fel a kapcsolatot a Tedee műszaki támogatásával a www.tedee.com/get-support címen.

Ne merítse a készüléket folyadékba, vízbe, és ne tegye ki nedvességnek.

Ne használja a készüléket extrém hőforrások (például radiátor vagy kémény), hidegforrások, nyílt tűz vagy más szélsőséges körülmények közelében.

Ne használja a készüléket magas páratartalmú, túlzottan poros vagy erősen szennyezett levegőjű környezetben. A készüléket kizárólag beltéri használatra szánják.

Ne helyezzen fémtárgyakat a készülék nyílásaiba vagy réseibe.

Ne fogjon meg a készülék vagy tartozékai bármely részét nedves kézzel.

A sérülések és deformációk elkerülése érdekében ne helyezzen nehéz tárgyakat a készülékre, és ne gyakoroljon rá a gyártó által megadottnál nagyobb nyomást.

Ha lehetséges, ne helyezze el a készüléket gyermekek vagy állatok számára elérhető helyen. Ha egy állat vagy gyermek megrongálja a készüléket (például ha a burkolat eltörik), hagyja abba a készülék használatát, és vegye fel a kapcsolatot a Tedee műszaki támogatásával.

A készüléket 13 év alatti gyermekek felnőtt felügyelete nélkül nem használhatják.

Ne ossza meg a Tedee alkalmazás bejelentkezési adatait, és ne engedélyezzen távoli hozzáférést a helyiségeihez jogosulatlan személyeknek. A gyártó nem vállal felelősséget a jogosulatlan személyeknek engedélyezett hozzáférés által okozott károkért.

FIGYELMEZTETÉS: A Tedee GO2 Z-Wave műszaki meghibásodást szenvedhet, és előfordulhat, hogy nem tudja kinyitni az ajtót. Mindig tartsa magánál az ajtózár kulcsát, vagy tartsa azt könnyen elérhető helyen, hogy ilyen eszközhiba esetén az ajtót manuálisan is ki lehessen nyitni.

Tegye

Kövesse pontosan a telepítési útmutatót és a biztonsági óvintézkedéseket. Ha bármilyen kétsége van, vegye fel a kapcsolatot a Tedee műszaki támogatásával.

A készülék eltávolításakor ügyeljen arra, hogy egy kézzel fogja meg. Ennek elmulasztása esetén a készülék leeshet a magasságból, és sérülést okozhat.

Ha javításra van szükség, kérjük, vegye fel a kapcsolatot a Tedee műszaki támogatásával.

Kizárólag a Tedee által biztosított vagy ajánlott tápegységeket használja. Ennek

elmulasztása a készülék károsodását okozhatja, amelyre a garancia nem terjed ki.

Olvassa el a telepítési útmutatót, és ismerje meg, hogyan kezdheti el használni a készüléket, hogyan adhatja hozzá a Tedee alkalmazáshoz, és hogyan párosíthatja más Tedee készülékekkel. Kövesse a következő linket is: www.tedee.com/installation-guide

Mozgó alkatrészek

Mivel a készüléket távolról is kezelheti, nem ajánlott a kezét a burkolaton tartani.

Működés közben ne tegye az ujjait vagy testének bármely részét a készülékre vagy annak közelébe. Ennek elmulasztása az ujjak vagy más testrészek beszorulását, összeroppanását vagy más típusú sérüléseket okozhat.

Akkumulátor-biztonsági irányelvek / figyelmeztetések

Az akkumulátorral működő Tedee GO2 Z-Wave zár nem újratölthető és a felhasználó által nem javítható akkumulátorokat tartalmaz.

Ne

Ne keverje össze a régi és az új akkumulátorokat.

Ne érintse meg a szivárgó akkumulátorokat.

Ne rövidre zárja az akkumulátorokat, és ne helyezze be őket helytelenül.

Ne használjon olyan akkumulátorokat, amelyek szivárognak, elszíneződtek, rozsdásak, deformálódtak, szagot árasztanak, vagy egyéb módon rendellenesek.

Ne tegye ki az akkumulátorokat tűznek vagy magas hőmérsékletnek. Ne hagyja és ne tárolja az akkumulátorokat forró helyeken, például sütő, tűzhely, közvetlen napfény vagy más hőforrások közelében.

Ne merítse vízbe az akkumulátorokat, és ne engedje, hogy vízzel érintkezzenek.

Ne szerelje szét, ne szúrja ki, ne módosítsa, ne ejtse le, ne dobja el, és ne tegye ki az elemeket egyéb felesleges rázkódásnak.

Ne tegye az elemeket mikrohullámú sütőbe vagy bármilyen más nagynyomású tartályba.

Ne hordjon laza elemeket zsebében vagy táskájában más fémtárgyakkal együtt.

Ne töltse a Tedee GO2 Z-Wave készletében található nem újratölthető elemeket. Ne töltse túl az újratölthető elemeket (ha van ilyen).

Ne vegye a szájába az elemeket, és ne nyelje le őket. Lenyelés esetén azonnal kérjen orvosi segítséget.

Sem a Tedee Sp. z o.o., sem viszonteladóink nem vállalnak felelősséget e figyelmeztetések és biztonsági irányelvek be nem tartása esetén. A készülék megvásárlásával a vevő vállalja a LiPo-elemekkel kapcsolatos összes kockázatot. Ha nem ért egyet ezekkel a feltételekkel, használat előtt azonnal küldje vissza a készüléket.

Ajánlott elemek

A Tedee GO2 Z-Wave zár áramellátásához használjon 3 db CR-123/123A elemet vagy 3 db CR-123 újratölthető elemet.

Csak 3 V-os CR123/123A elemek vagy 3,7 V-os CR123 újratölthető elemek használata megengedett.

FIGYELMEZTETÉS: A készülék véglegesen megsérülhet, ha 3/3,7 V-ot meghaladó elemeket vagy újratölthető elemeket próbál használni vagy behelyezni.

Tegye

Kövesse pontosan a telepítési útmutatót és a biztonsági óvintézkedéseket. Ha bármilyen kérdése van, vegye fel a kapcsolatot a Tedee műszaki támogatásával.

A készülék leszerelésekor ügyeljen arra, hogy egy kézzel fogja meg. Ha ezt elmulasztja, a készülék leeshet a magasságból, és sérülést okozhat.

Helyezze be az új elemeket helyesen, az egyes elemek pozitív (+) és negatív (-) pólusainak elhelyezésére vonatkozó szimbólumokat követve.

Ne fordítsa meg az elemek polaritását.

A készülékben csak egyféle típusú elemet használjon (ne keverje őket).

Cserélje ki az elemeket a jelen kézikönyvben megadott méretű és típusúakra. A Tedee GO2 Z-Wave készülékben mindig cserélje ki egyszerre az összes elemet.

Az elemeket hűvös, száraz helyen, normál szobahőmérsékleten tárolja.

Vegye ki az elemeket azokból a készülékekből, amelyeket hosszabb ideig nem fog használni.

Az elemeket a helyi előírásoknak megfelelően válogassa szét, újrahasznosítsa és ártalmatlanítsa. További információért forduljon a helyi hatósághoz.

Egyéb információk

A készülékhez mellékelt tisztító kendő könnyen gyulladó izopropil-alkoholt tartalmaz,

amely belélegzése esetén súlyos szemirritációt, álmosságot vagy szédülést okozhat. Tartsa távol közvetlen hő-, tűz- és gyújtóforrásoktól, és kerülje a szembe jutást vagy a belélegzést. Használat után mossa meg a kezét szappannal. Szemirritáció esetén alaposan öblítse ki vízzel. Belélegzés esetén menjen friss levegőre, és vegyen nyugodt lélegzetet. Ha az irritáció vagy a légzési problémák továbbra is fennállnak, forduljon orvoshoz.

A készülék megfelelő működéséhez áramforrásra és Bluetooth®-kapcsolatra van szükség, egyes funkcióinak használatához pedig internetkapcsolatra is szükség lehet. A gyártó nem vállal felelősséget az internet-hozzáférés hiánya, áramkimaradás vagy az akkumulátor lemerülése miatt esetlegesen felmerülő szobába való bejutási problémákért.

Ez a készülék nem otthoni biztonsági rendszer részeként való használatra készült. A gyártó nem állít semmilyen betörésgátló tulajdonságot, és nem ad ki igazolásokat, tanúsítványokat vagy betörésgátló védelmi osztályokat a készülékre vonatkozóan. A gyártó nem vállal felelősséget a készülék megrongálódásából, meghamisításából vagy jogosulatlan irányításából eredő lopás, betörés vagy behatolás által okozott ese- tleges károkért vagy sérülésekért.

A készülék egyes funkcióinak használatához további termékek megvásárlása szükséges lehet. Kétség esetén kérjük, vegye fel a kapcsolatot a Tedee ügyfélszolgálatával.

A készüléket a helyi előírásoknak megfelelően ártalmatlanítsa. Ha lehetséges, újrahasznosítsa.

Ne dobja a készüléket a háztartási hulladék közé, és ne égesse el.

Ez a készülék normál és ésszerűen előre látható helytelen használat mellett biztonságosan használható. Ha hibajeleket vagy hardveres meghibásodást észlel, kérjen segítséget a Tedee műszaki ügyfélszolgálatától. Ilyen esetekben a készüléket a jótállási feltételek szerint a szükséges javítások elvégzése céljából vissza kell juttatni a Tedee-hez. A Tedee által nem jóváhagyott, nem ajánlott vagy nem biztosított bármilyen változtatás vagy módosítás a készülék hardverén vagy szoftverén érvénytelenítheti a jótállást.

Sem a Tedee Sp. z o.o., sem kiskereskedőink nem vállalnak felelősséget a fenti figyelmeztetések és biztonsági irányelvek be nem tartásáért. A készülék megvásárlásával a vevő tudomásul veszi a Tedee berendezések használatával járó összes kockázatot. Ha nem ért egyet ezekkel a feltételekkel, használat előtt juttassa vissza a készüléket a gyártónak vagy a forgalmazónak.

Hálózati interfészek és csatlakozási információk

Ez a termék több kommunikációs interfészt tartalmaz, amelyek vezeték nélküli és vezetékes csatlakozást tesznek lehetővé. A következő szakasz leírja az összes aktív hálózati interfészt és szolgáltatást, amelyek a gyári konfigurációban elérhetők:

1) Bluetooth Low Energy (BLE) [rövid hatótávolságú vezeték nélküli interfész]

Csatlakozási típus: rövid hatótávolságú vezeték nélküli (Bluetooth Low Energy)

Alapértelmezett állapot: gyári beállításokban engedélyezve

Kapcsolódó szolgáltatások: BLE hirdetési és párosítási szolgáltatások

Cél: az első párosításhoz és a mobilalkalmazással való rövid hatótávolságú kommunikációhoz használható

Biztonság / hozzáférés-vezérlés: az alkalmazáson belüli hitelesítéssel védett párosítás

Felhasználói konfigurációs lehetőségek: a Bluetooth-hirdetést a felhasználó letilthatja az alkalmazásban

2) Rádió interfész (868 MHz) [SRD vezeték nélküli interfész]

Csatlakozási típus: vezeték nélküli (868 MHz-es rövid hatótávolságú eszköz sáv)

Alapértelmezett állapot: gyári beállítások szerint engedélyezve

Kapcsolódó szolgáltatások: titkosított kommunikáció a vezérlőpanellel és a kiegészítőkkel

Cél: megbízható, alacsony fogyasztású kapcsolatot biztosít a riasztási és felügyeleti funkciókhoz

Biztonság / hozzáférés-vezérlés: eszközszintű titkosítás és kölcsönös hitelesítés

Felhasználói konfigurációs lehetőségek: a felhasználó nem konfigurálhatja

További és műszaki információk

Eszköz specifikációk

Modellek: TLV2.0Z

Súly: kb. 196 g

Méretek: Φ 58 mm x 65 mm

Üzemi hőmérséklet: 10–40 °C (csak beltéri használatra)

Üzemi páratartalom: maximum 65%

Származási hely: Kína

Tápellátás: 3 db CR123/CR123A elem

Bluetooth® kommunikáció: BLE 5.0 2,4 GHz (vonatkozik a TLV2.0Z modellre)

Biztonság: TLS 1.3

Párosítható a következővel: Tedee Keypad PRO

Telepíthető: Euro-profilú hengerzárakra kettős tengelykapcsolóval (vészhelyzeti) funkcióval / Tedee GO2 Deadbolt Adapter / Tedee-kompatibilis szerelvényekre kiegészítő Tedee GO(2) Bar Adapterrel

Gyártási tételszám: A készülék gyártási tételszáma a csomagolás címkéjén és a készüléken található címkén látható „Device Serial Number (S/N)” (Készülék sorozatszáma) első nyolc karaktere. Például a 10101010-000001 sorozatszámú készülék gyártási tételszáma 10101010.

Színváltozatok jelölése: A termék színváltozatát a modellnév végén, a címkén és a termék típustábláján szereplő betű(k) jelzik. Például egy TLV2.0Z modellszámú, A színváltozatú készülék jelölése „TLV2.0Z A”.

Az akkumulátor műszaki adatai

A gyártó neve és címe: az akkumulátoron feltüntetve

Modellnév: az akkumulátoron feltüntetve

Sorozatszám (azonosító): az akkumulátoron feltüntetett szerint

Gyártási hely és dátum: az akkumulátoron feltüntetett szerint

Súly: 17 g

Kapacitás: 1550 mAh

Kémiai összetétel: lítium/mangán

A higanyon, kadmiumon és ólmon kívüli veszélyes anyagok: N/A

Tűzoltószer: szén-dioxid-por

Az akkumulátorban 0,1% felett jelen lévő kritikus nyersanyagok: N/A

Vezeték nélküli kommunikáció

A Tedee GO2 Z-Wave TLV2.0Z vezeték nélküli technológiákkal van felszerelve, amelyeket a zár és/vagy más eszközök közötti kommunikációra használnak.

Interfész: Bluetooth® BLE 5.0 2,4 GHz

Frekvenciatartomány: 2,4 GHz – 2,483 GHz

Maximális kimeneti teljesítmény: 8 dBm

Kis hatótávolságú eszközök

Az eszköz az EN 300 220-1 szabvány 4.2.5.1. pontjának megfelelően 2. kategóriájú vevő.

Ez az eszköz egy kis hatótávolságú eszköz (SRD), amely megosztott rádiófrekvenciasávokban működik. Erős adók (pl. mobil-, riasztó- vagy ipari rendszerek) közelében a hatótávolság csökkenhet, vagy ideiglenes jelvesztés léphet fel. A gyártó azt javasolja, hogy kerülje a nagy teljesítményű adók közelében történő telepítést, a telepítés után ellenőrizze a működést, és biztonsági szempontból kritikus alkalmazások esetén gondoskodjon tartalék- vagy hibajelentési mechanizmusokról.

Interfész: Saját fejlesztésű Sub-GHz 868 MHz

Frekvenciatartomány: 863–870 MHz

Maximális kimeneti teljesítmény: 14 dBm

LED jelzések

Inicializálás: Zöld; Villog (gyorsan); A LED villog az eszköz bekapcsolása után. Megerősíti az inicializálást és a rendszerellenőrzést.

Készen áll: Piros – Kék – Zöld – Fehér; Villog (sorrendben); A LED villog a sikeres inicializálás után. Megerősíti, hogy a Tedee GO2 Z-Wave készen áll.

Feloldás: Zöld; Állandó; A zöld LED világít a feloldás közben (KI, ha az akkumulátor töltöttségi szintje alacsony).

Zárás: Piros; Állandó; A piros LED világít zárás közben (KI, ha az akkumulátor töl- 84

töttségi szintje alacsony).

Beragadás: Piros; 5 villanás; A LED pirosan villog, ha a Tedee GO2 Z-Wave beragadt. Ellenőrizze a kalibrálást. Szükség esetén vegye fel a kapcsolatot az ügyfélszolgálattal.

Készülék kikapcsolása: Piros; Pulzáló fény; A LED pulzál, miután a gombot 5 másodpercig lenyomva tartotta, amíg a kikapcsolás be nem fejeződik.

Gyári visszaállítás: Piros; Pulzáló fény; A gomb elengedése után a LED három gyors piros villanást ad. Megerősíti a gyári visszaállítást.

Alacsony akkumulátor töltöttség: Piros; 3 x 3 villanás; A LED villog, ha az akkumulátor töltöttsége 15% alá csökken, minden művelet után. Cserélje ki az elemeket.

Késleltetett zárás: Kék; Villogó; A LED villog, miután a gombot 1–5 másodpercig lenyomva tartja. Csak akkor működik, ha az alkalmazásban engedélyezve van.

Kalibrálás: Kék; Villog; A LED kék színnel villog a kalibrálás során.

Hiba: Piros; Villog (gyors/lassú); Vegye fel a kapcsolatot a Tedee ügyfélszolgálattal.

Szoftver

A Tedee GO2 Z-Wave kompatibilis Z-Wave® vezérlőkkel történő vezérlésre készült. A Tedee alkalmazás nem használható a Tedee GO2 Z-Wave okoszár zárására vagy nyitására. Az eszköz emellett nem kompatibilis a Matterrel vagy a felhőalapú okosotthon-rendszerekkel sem.

A Tedee alkalmazás kizárólag karbantartási feladatokra szolgál, például firmwa- refrissítésekre és szerviznaplók gyűjtésére. Az okoszárhoz való csatlakozáshoz használja a Tedee aktiválási kódot, amely a zár testén lévő matricán és a mellékelt Aktiválási Kódkártyán található.

Kérjük, az alkalmazással kapcsolatos bármilyen problémát, például bejelentkezési hibákat vagy lefagyást, jelentse a Tedee műszaki támogatásának e-mailben a support@tedee.com címen, a www.tedee.com/support oldalon vagy telefonon a +48 22 307 72 67 számon (hétfőtől péntekig, 8:00–16:00 CET).

Jogi / környezetvédelmi megjegyzések

EU megfelelőségi nyilatkozat

A Tedee Sp. z o.o. kijelenti, hogy a Tedee GO2 Z-Wave TLV2.0Z rádióeszköz megfelel a 2014/53/EU irányelvnek.

A teljes szöveg elérhető: www.tedee.com/compliance



Az eszközön egy áthúzott kerekes szemetes szimbólum található – nem szabad a háztartási hulladékkal együtt elhelyezni.

A használt berendezéseket egy engedélyezett elektromos és elektronikus hulladék (WEEE) gyűjtőponthoz kell vinni.

WEEE / RoHS

Kövesse a helyi előírásokat az elektronikus eszközök és az akkumulátorok megfelelő

ártalmatlanítására vonatkozóan.

Az akkumulátorokat ne dobja a háztartási hulladék közé. Adja le őket egy újrahasznosító ponton.

A Tedee eszközökben használt akkumulátorok nem tartalmaznak a 2006/66/EK irányelvben meghatározott határértékeket meghaladó mennyiségű higanyt, kadmiumot vagy ólmot.

Ne dobja a Tedee eszközét a háztartási hulladék közé. Adja le egy újrahasznosító ponton.

A Bluetooth® szóvédjegy és logók a Bluetooth SIG, Inc. tulajdonát képezik, és a Tedee Sp. z o.o. által történő bármilyen felhasználásuk licenc alapján történik.

A Google, az Android és a Google Play a Google LLC védjegyei.

Az Apple és az App Store az Apple Inc. védjegyei. Az iOS a Cisco védjegye vagy bejegyzett védjegye az Egyesült Államokban és más országokban, és licenc alapján használják.

A Z-Wave® és a Z-Wave Plus® a Z-Wave Alliance, Inc. bejegyzett védjegyei az Egyesült Államokban és más országokban.

A tedee® a Tedee Sp. z o.o. bejegyzett védjegye. Szerzői jog (C) 2022. Minden jog fenntartva.

Az egyéb védjegyek és kereskedelmi nevek a megfelelő tulajdonosokéi.

Garancia

A Tedee korlátozott hardvergaranciája

A Tedee Sp. z o.o. garantálja, hogy a Tedee eszközök az első kiskereskedelmi vásárlás napjától számított legalább 2 évig mentesek az anyag- és gyártási hibáktól.

A Tedee Sp. z o.o. nem vállal felelősséget az eszközök helytelen használatáért (beleértve a jelen kézikönyvben nem leírt töltési módszereket), illetve a Tedee által nem jóváhagyott, nem ajánlott vagy nem biztosított hardver- vagy szoftvermódosításokért.

A garancia teljes feltételei: www.tedee.com/warranty vagy support@tedee.com.

Műszaki támogatás

E-mail: support@tedee.com

Weboldal: www.tedee.com/support

Telefon: (+48) 22 307 72 67

Ügyfélszolgálat: 8:00 – 16:00 (CET)

Cím: Tedee Sp. z o.o., Karola Bohdanowicza 21/57, 02-127 Varsó, Lengyelország

IT: Informazioni sulla sicurezza

AVVERTENZA: Leggere tutte le linee guida e le avvertenze di sicurezza. La mancata osservanza può causare scosse elettriche, incendi e/o lesioni gravi. Conservare queste istruzioni per riferimento futuro.

Per accedere alla versione più recente e aggiornata di queste istruzioni, visitare: www.tedee.com/manuals

Linee guida / Avvertenze di sicurezza

Non

Non aprire, modificare o smontare il dispositivo o i suoi accessori.

Non tentare di riparare autonomamente alcuna parte del dispositivo. Se sono necessarie riparazioni, contattare l'assistenza tecnica Tedee all'indirizzo www.tedee.com/get-support

Non immergere il dispositivo in alcun liquido o acqua, né esporlo all'umidità.

Non utilizzare il dispositivo in prossimità di fonti di calore estremo (come radiatori o camini), fonti di freddo, fiamme libere o altre condizioni estreme.

Non utilizzare il dispositivo in ambienti con elevata umidità, polvere eccessiva o alto livello di inquinamento atmosferico. Utilizzare il dispositivo esclusivamente in ambienti interni.

Non inserire oggetti metallici nelle aperture o nelle fessure del dispositivo.

Non maneggiare alcuna parte del dispositivo o dei suoi accessori con le mani bagnate.

Non appoggiare oggetti pesanti sul dispositivo né esercitare una pressione superiore a quella specificata dal produttore, per evitare danni o deformazioni.

Se possibile, non installare il dispositivo alla portata di bambini o animali. Se un animale o un bambino danneggia l'integrità del dispositivo (ad esempio, se l'alloggiamento si rompe), smettere di utilizzare il dispositivo e contattare l'assistenza tecnica Tedee.

Il dispositivo non deve essere utilizzato da bambini di età inferiore ai 13 anni senza la supervisione di un adulto.

Non condividere le credenziali di accesso all'applicazione Tedee né concedere l'accesso remoto alla propria abitazione a persone non autorizzate. Il produttore non sarà responsabile per danni causati dalla concessione dell'accesso a persone non autorizzate.

AVVERTENZA: Tedee GO2 Z-Wave potrebbe subire un guasto tecnico e non essere in grado di aprire la porta. Portare sempre con sé la chiave della serratura o tenerla in un luogo accessibile in modo da poter aprire manualmente la porta in caso di un tale errore del dispositivo.

Da fare

Seguire attentamente il manuale di installazione e le precauzioni di sicurezza. In caso di dubbi, contattare l'assistenza tecnica Tedee.

Quando si disinstalla il dispositivo, assicurarsi di tenerlo con una mano. In caso contrario, il dispositivo potrebbe cadere da un'altezza e causare lesioni.

Se sono necessarie riparazioni, contattare l'assistenza tecnica Tedee.